ISOCELL

ISOBLOW SOLID

TODAS LAS VENTAJAS RESUMIDAS

- Tolva grande con 2 ejes trituradores
- Alimentación sencilla y cómoda con plataforma
- Muy buen resultado de trituración, incluso con sacos muy comprimidos
- Se puede desmontar la tolva
- 6 - Cámaras – exclusa con gomas resistentes a la abrasión. No hay pérdida de presión, el desgaste es mínimo
- Las clapetas de retorno separan y protegen los ventiladores del material
- La cantidad de la admisión de material se puede regular
- Se puede regular la velocidad de la exclusa por telemando
- Alimentación 230 V / 13 A
- Se puede utilizar como aspirador
- Se puede ampliar la potencia de aire mediante una conexión con un amplificador
- Se puede proyectar material en húmedo utilizando accesorios

La máquina ISOblow Solid es una máquina muy compacta y fácil de maniobrar, ideal para insuflar y procesar aislantes de celulosa y otros aislantes de borra como las lanas minerales o aislantes granulares. La alimentación se realiza colocando el saco de aislante sobre la plataforma en la parte superior de la tolva. Para efectos de transporte se puede retirar la tolva abriendo 2 mecanismos de cierre.

Dos ejes de trituración ubicados en la parte inferior de la tolva ayudan a triturar y desmigar el aislante.

El control de la máquina ISOblow Solid así como la regulación del aire se realiza a través de un telemando ISOCELL.

La cantidad de material se puede fijar a través de una chapa reguladora ubicada en la alimentación de la exclusa, la velocidad de la exclusa se puede regular por control remoto. Ello posibilita conseguir un flujo muy continuo de material, incluso con espesores reducidos.

ISOCELL

ISOBLOW SOLID

FICHA TÉCNICA

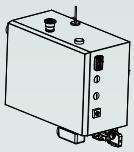

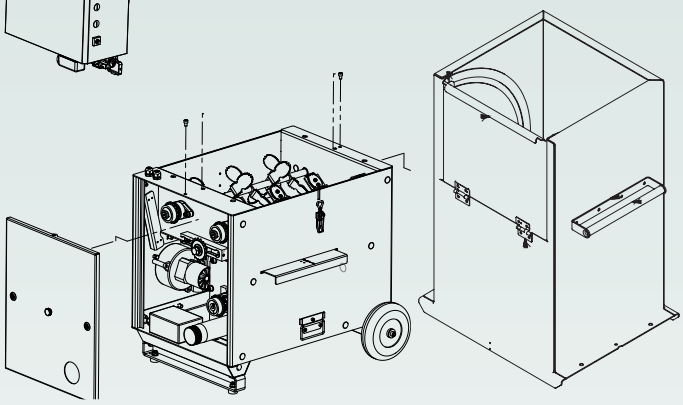

Medidas	
Longitud	826 mm
Ancho	600 mm
Altura total	1.535 mm
Altura sin tolva	980 mm

Volumen	250 l =por ejemplo 2 sacos de celulosa desmigada

Peso	110 kg

Alimentación eléctrica monofásica	230 V / 50 Hz, 13A

Potenica	
Motor exclusa y trituradora	0,75 kW
Sopladores	2 sopladores de 1,35 kW
Potencia total	3,5 kW

Datos presión de aire	
Presión máxima	250 mbar
Volumen máximo de aire	400 m^3/h

Trituración:	2 ejes de trituración

Mando	
ISOCELL Telemando	Regulación aire / Regulación velocidad de la exclusa
ISOCELL Mando por cable	Regulación aire / Regulación velocidad de la exclusa

Rendimiento (Rendimiento se refiere a aislante de celulosa ISOCELL)	
Proyectado en seco	aprox. 850 kg / hora
Insuflado en cavidad	aprox. 500 kg / hora

Cubierta	espesores hasta 30 cm
Paredes	espesores hasta 30 cm

aísla & ahorra

Distribuidor exclusivo: c/ Colmenas 14
28270 Colmenarejo, Madrid
Teléfono 91 842 35 55, Móvil 652 240 762
www.aislayahorra.es
correo electrónico csilvaburgos@aislayahorra.es

ES_02062020