EM300 Máquina de insuflado

X-FLOC

Máquinas y equipamiento de aislamiento insuflado

- **Máquina de aislamiento insuflado de alto rendimiento**
- **Opciones de mando muy precisas**
- **Insuflado libre de polvo con aspiración**
- **Se pueden operar todos los métodos de insuflado**
- **Alta ergonomía**
- **Diseño robusto**

Generación de aire a presión con un compresor radial de alto rendimiento o con turbina

Esquema de funcionamiento y equipo estándar

Los paquetes de material se colocan sobre el soporte. Una vez abiertos se empujan atravesando la cortina de tiras de plástico dejándolos caer en el interior del recipiente.

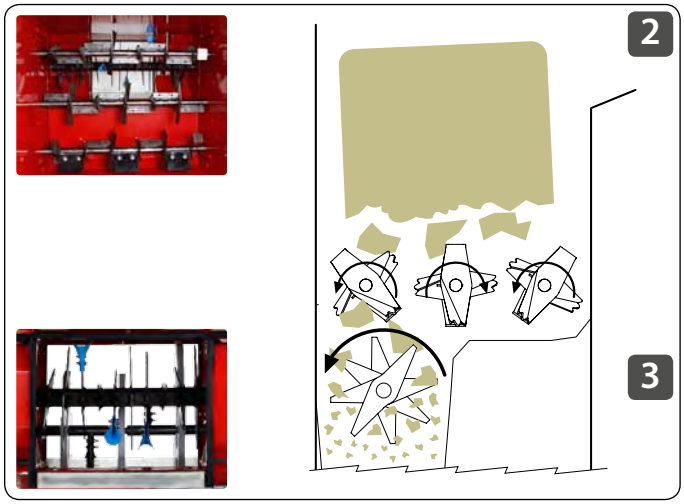

Los tres ejes rotantes de la machacadora y la unidad picadora ubicada debajo procesan el material de forma óptima. A continuación el material es transportado a la esclusa.

La puerta de alimentación 4

La puerta de alimentación 4 de la esclusa posibilita la dosificación del material. Se puede operar de forma manual o con telemando (opcional) durante el proceso de insuflado.

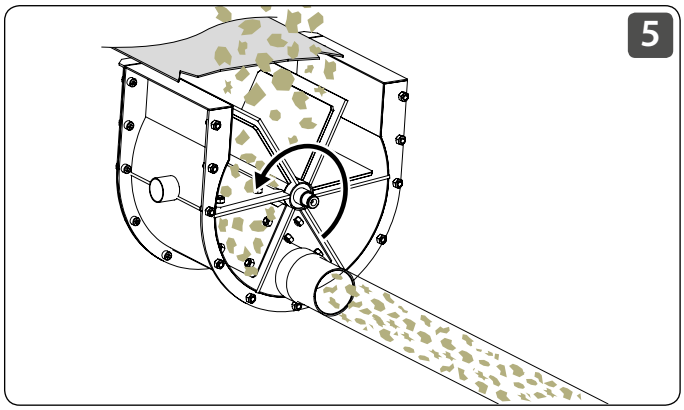

La rueda compartimentada transporta el material hacia la parte inferior de la esclusa. El caudal de aire de la turbina de alto rendimiento acelera el material empujándolo hacia la salida de la esclusa.

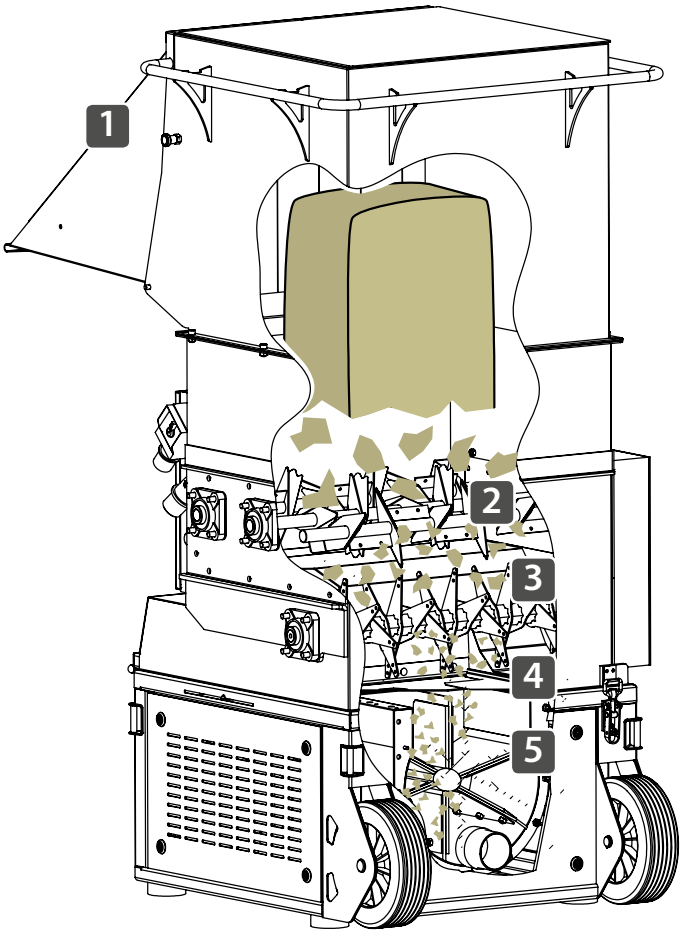

Filtro de alimentación de aire

La cubierta de succión se puede desmontar con rapidez, dispone de un cierre automático y se deja limpiar con facilidad.

Tolva

La tolva tiene un gran volumen de estocaje de 315 litros. Se pueden introducir hasta 2 bolsas de aislante de tamaño habitual. La plataforma abatible facilita una apertura de paquetes,depósito y alimentación de la máquina. La Cortina de tiras transparentes reduce la salida de polvo.
La cubierta puede desmontarse sin esfuerzo.

Telemando

- Carcasa robusta, pilotos LED claros y control lógico
- Tecla multifuncional para insuflar aire con o sin material
- Regulación de material y caudal de aire
- Dispositivo de control de sobre presurización
- Señales acústicas de alarma

Mantenimiento

La Maquina puede abatirse facilitando su limpieza

Salida de la esclusa

La serie EM300 está equipada con una salida de 75 mm. Se puede reducir a 63 o 50 mm opcionalmente.

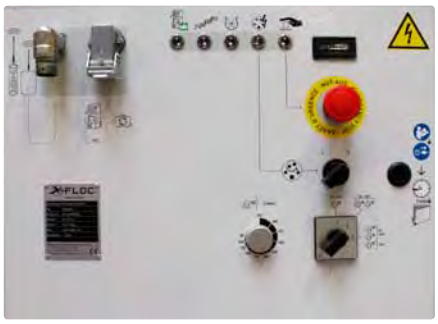

Cuadro eléctrico

- Organización clara
- Fácilmente entendible con rótulos y símbolos
- Componentes de alta calidad

Desconexión machacadora

Apagado de ejes triturantes, por ejemplo para procesar material liviano (EPS a granel).

Esclusa ventilada

Incrementa la eficiencia de la esclusa y previene la subida de polvo a la tolva.

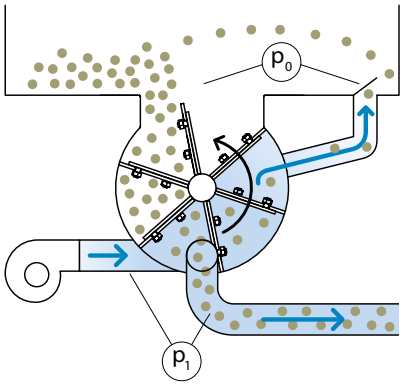

EM300: Máquina compacta con distintos modelos de potencia

Movilidad

La máquina EM300 se puede usar de forma móvil o estacionaria. Es fácil de mover y tiene ruedas pensadas para su uso en obra.

Alimentación

La máquina EM300 es confortable de alimentar debido a su plataforma para sacos y altura idónea. También se puede alimentar por arriiba retirando la tapadera.

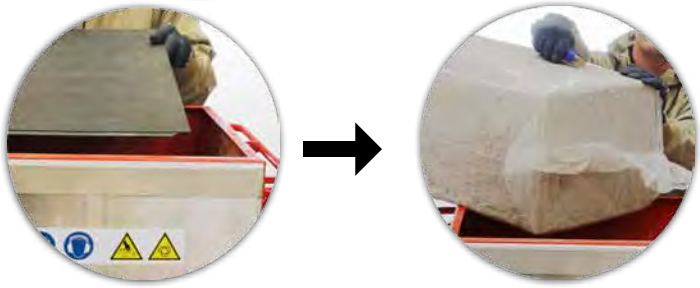

Accesorios opcionales

FFB2000-Pro

El telemando FFB2000-Pro protegido en una carcasa robusta ayuda a trabajar con total autonomía y libertad. Cuenta con una tecnología bidireccional de radio con una seguridad de transmisión alta y cuatro canales de radio. Si se requiere se puede utilizar también con un mando por cable.

Accesorios diámetro NW75/63 para material aislante a granel

Set para accesorios recomendados para procesar celulosa, fibra de madera o fibra de vidrio.

400 V Control de fases y conductor neutral con dispositivo de protección

Control del suministro eléctrico con función de corte automático en caso de fallo.
Suministro de 400 V / 50 Hz con conductor neutro.

Compresores radiales y turbina

EM320: 3 compresores radiales de alto rendimiento

EM325: 5 compresores radiales de alto rendimiento

EM340: 3 compresores radiales de alto rendimiento

EM345: 5 compresores radiales de alto rendimiento

EM360: turbina de 3 velocidades

EM365: 2 compresores radiales de alto rendimiento y turbina de 3 velocidades.

Amplificadores

Al tener que transportar el material a grandes alturas, largas distancias de transporte o bien si se trabaja con materiales que requieren un compactado denso (porejemplo fibra de madera) la potencia de aire se puede incrementar con un equipo amplificador adicional (integrado: EM325, EM345 and EM365). Igualmente, el equipo amplificador invirtiendo la dirección del aire, puede usarse para extraer el polvo de la tolva o para limpiar la obra.

Limpieza

La serie EM300 posibilita la limpieza de la obra mediante un tonel de succión que almacena el material recogido. El tonel está conectado a la alimentación de aire por succión de la serie EM300.

Extracción de polvo

Con una extracción de polvo ubicado en la tolva el área de trabajo del aplicador se mantiene casi libre de polvo. Para ello es necesario contar con un tonel aspirador.

Aspiración/insuflado

Con el accesorio de conexión (Art.-Nr. 6058 o. 1973 und 3846 o. 5179) se puede cambiar rápidamente entre modo de aspiración y modo de insuflado.

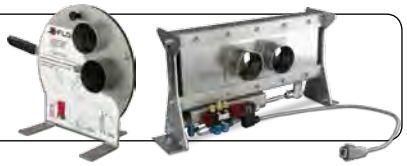

Modo de operación

Altura de transporte al inclinar el equipo

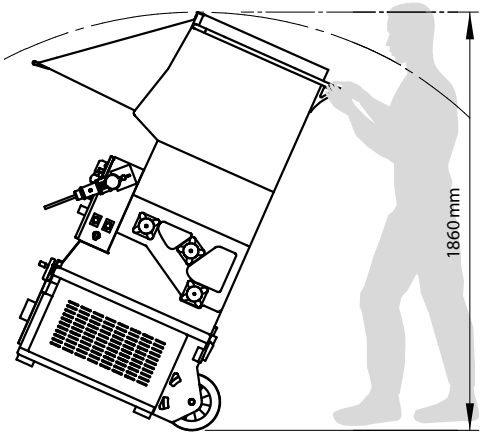

Altura máxima al abrirla máquina

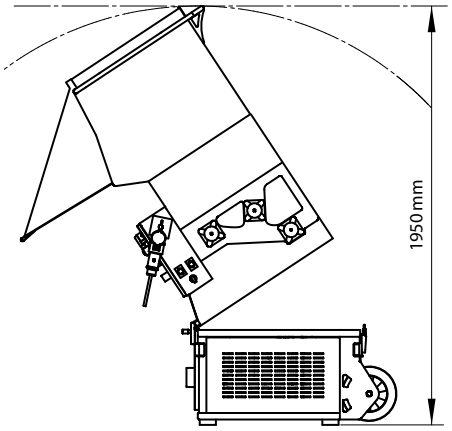

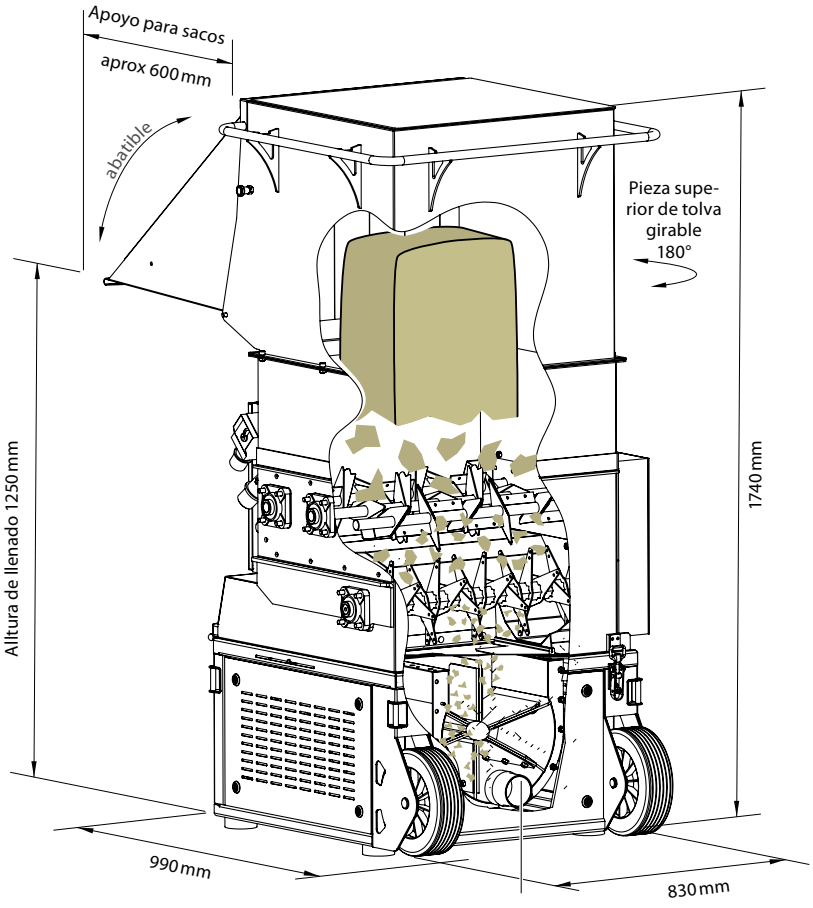

Proceso de inyección

Los distintos estilos arquitectónicos y diseños constructivos requieren métodos variables para el insuflado de aislantes. Clasificamos cuatro diferentes métodos distintos. La serie EM300 es una solución “todo terreno” en este segmento.

Prácticamente no hay limitaciones en el procesado de aislamientos a granel. En las siguientes ilustraciones mostramos la inyección de insuflado y el proyectado de aislamientos y le brindamos una vista general sobre métodos de insuflado y proyectado y las aplicaciones recomendadas en nuestra matriz comparativa.

Proyectado a granel

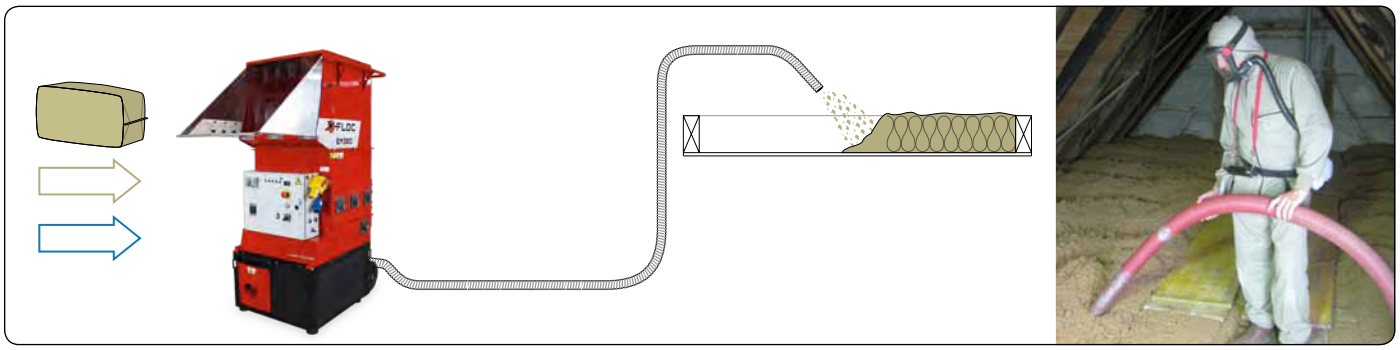

Insuflado en seco

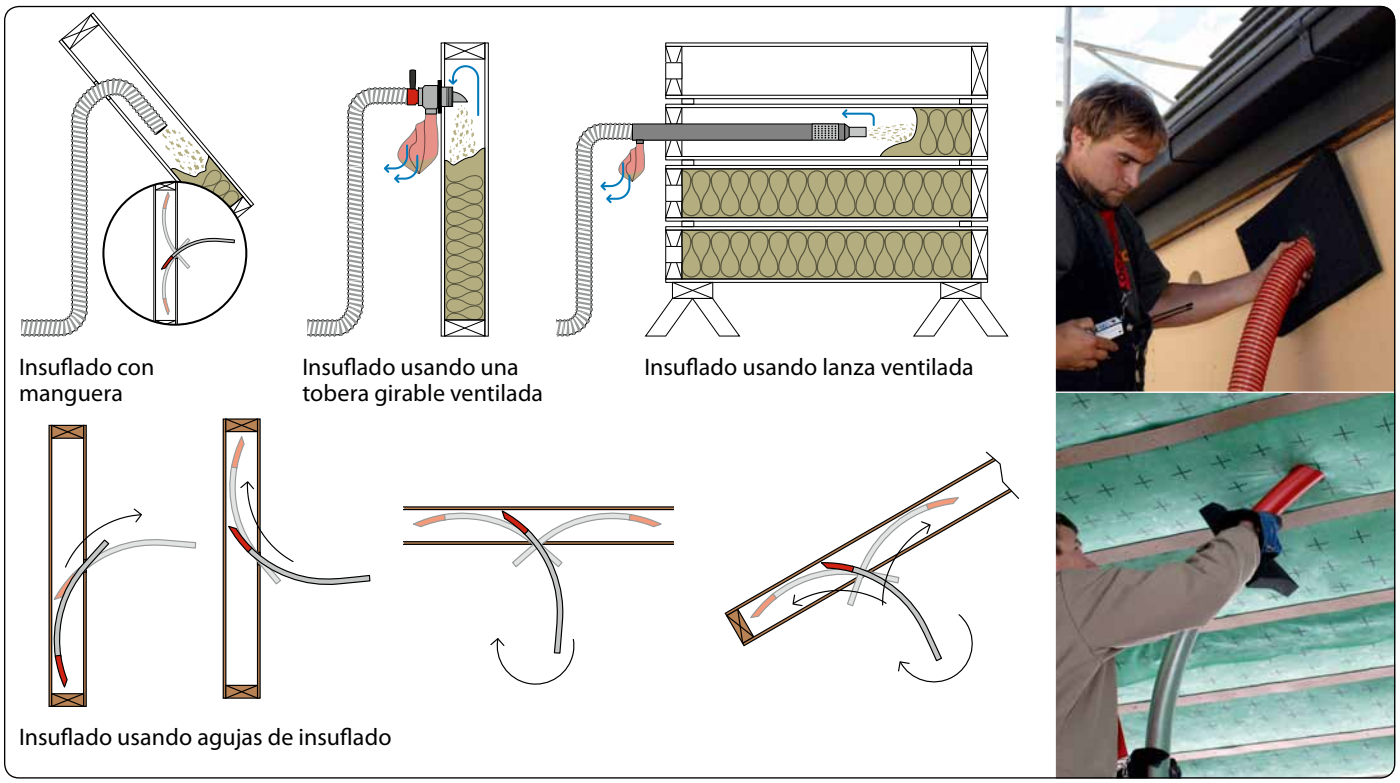

Proyectado en húmedo / CSO

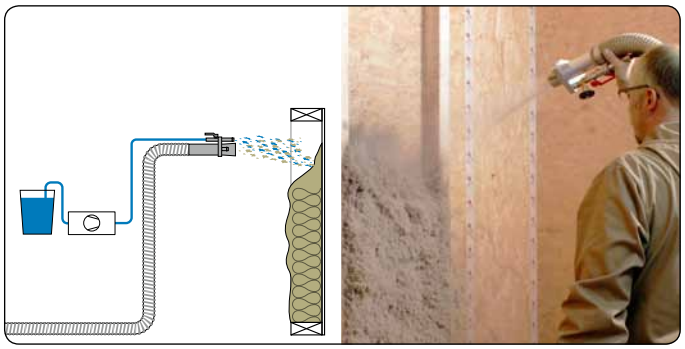

Insuflado en cámaras de ventilación de fachada

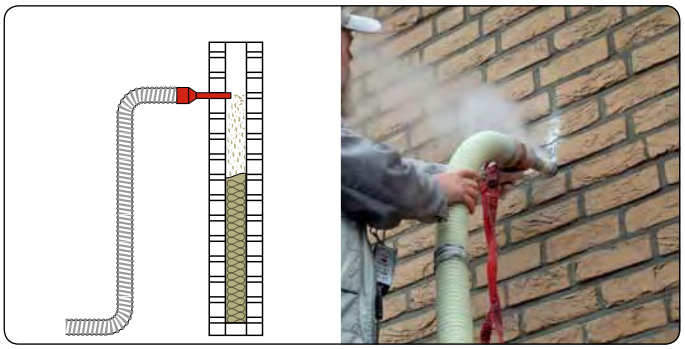

Matriz comparativa

	EM300				
Materiales de Celulosa	A	B	C/D	E	F
Idoneidad*	1	1	1	1	○
Ejemplos: Isofloc L, isofloc LW, Dämmstatt, etc.					
Materiales de fibra de madera	A	B	C/D	E	F
Idoneidad*	1	1	1	○	○
Ejemplos: Steicozell, etc.					
Materiales de fibra minerales	A	B	C/D	E	F
Idoneidad*[1)]	1	1	1	1	1
Ejemplos: Rockwool 001, Rockwool Rockprime, etc.					
Materiales minerales a granel	A	B	C/D	E	F
Idoneidad*	1	○	○	○	1
Ejemplos: Perlita, etc.					
Materiales EPS a granel	A	B	C/D	E	F
Idoneidad*	○	○	○	○	1
Ejemplos: Isobead, Joma Perl, etc.					
Otros materiales de aislamiento	A	B	C/D	E	F
Idoneidad*	1	1	1	1	1

Ejemplos:
Agricell (hierba), Aerogel (Nanogel), corcho, etc.

Leyenda Idoneidad
1 Funciona a la perfección / Máquina idonea | 2 Buen funcionamiento | 3 Recomendado con limitaciones | 4 No se recomienda | ○ No aplica

* Estos ejemplos pueden no estar completos. No está reflejado su material ? Contáctenos.

Procesado de aislamiento

A: Proyectado a granel · B: Insuflado en seco · C: Insuflado usando tobera rotante ventilada · D: Insuflado con lanza ventilada
E: Proyectado en húmedo/CSO · F: Insuflado de cámaras de ventilación de fachadas

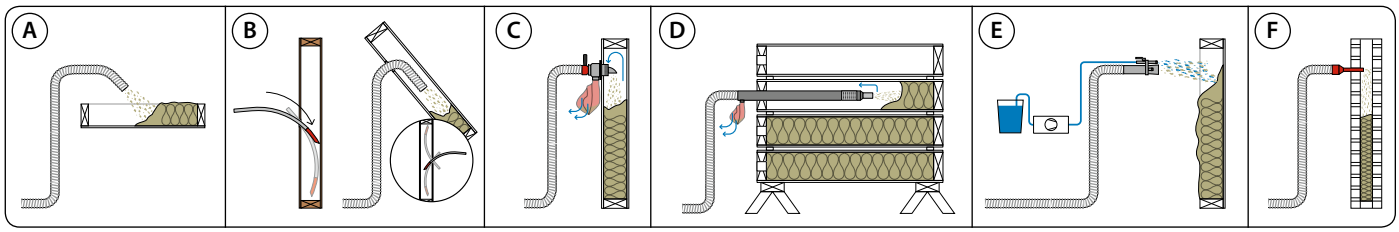

Ficha técnica

Modell	EM320	EM325	EM340	EM345	EM360	EM365
Rendimiento / velocidad de procesado máx.*1)	1050 kg/h	1250 kg/h	1200 kg/h	1400 kg/h	1200 kg/h	1400 kg/h
Tolva	0,315 m³ / aprox. 2 sacos de material aislante					
Salida esclusa	NW75 (3") *2)					
Dimensiones (l ×a × a)	990 × 830 × 1740 mm					
Peso vacío	257 kg	267 kg	262 kg	272 kg	280 kg	290 kg
Altura de alimentación	1250 mm					
Volumen esclusa	18,5 L					
Ventilación esclusa	✓					
Equipo de retirada de polvo	✓ pasivo (cortina tiras PVC) / ✓ aktivo					
Telemando	KFB2000/FFB2000/FFB2000-Pro					
Trituradora y acondicionadora	✓ Ejes de la machacadora (3 ejes machacadores)					
Trituradora	✓					
Puerta de alimentación esclusa	✓ ajuste variable con rueda manual o ✓ opcional con puerta motorizada eléctrica					
Velocidad ajustable y rotacional	✓ 10 velocidades (KFB2000/FFB2000) | ✓ 19 velocidades (FFB2000-Pro)					
Seguro de sobrepresurización	✓					
Unidad de alimentación de aire	3 compresores radiales de alto rendimiento	5 compresores radiales de alto rendimiento	3 compresores radiales de alto rendimiento	5 compresores radiales de alto rendimientor	Turbina	Turbina y compresores radiales de alto rendimiento
Volumen de aire (nominal/medido)	590 / 480 m³/h	995 / 765 m³/h	555 / 500 m³/h	960 / 785 m³/h	380 / 375 m³/h	785 / 660 m³/h
Max. presión ajustable	350 mbar	350 mbar	400 mbar	400 mbar	400 mbar	420 mbar
Max. altura de insuflado 1) sin/con amplificador	40 / 55 m	40 / 55 m	40 / 55 m	40 / 55 m	40 / 55 m	40 / 55 m
Lingitud máxima manguera	150 m	200 m	180 m	200 m	180 m	200 m
Potencia instalada de aire	1,45 + 2 × 1,8 kW	2 × 1,45 kW + 3 × 1,8 kW	3 × 1,8 kW	1 × 1,45 kW + 4 × 1,8 kW	4,0 kW	4,0 + 1 × 1,45 kW + 1 × 1,8 kW
Potencia instalada de motor	1,5 kW	1,5 kW	1,85 kW	1,85 kW	1,85 kW	1,85 kW
Potencia del conjunto	7,0 kW	10,3 kW	7,3 kW	10,6 kW	6,0 kW	9,2 kW
Suministro eléctrico	2 × 230 V / 16 A*3)	3 × 230 V / 16 A*3)	400 V / 3 × 16 A / N / PE	400 V / 3 × 16 A / N / PE und 1 × 230 V~ / 16 A	400 V / 3 × 16 A / N / PE	400 V / 3 × 16 A / N / PE und 1 × 230 V~ / 16 A
Max. densidad empaquetada de material	220 kg/m³					

Todos los valores aproximados. · *1) Dependiendo del uso, material and suministro· *2) Es posible colocar una reducción directa de la boca a NW63 (2 ½") o a NW50 (2") · *3) Es posible operar la máquina con solo una toma de 230 V / 50 Hz / 16 A reduciendo la potencia de soplado de aire.

Curvas características a 50Hz

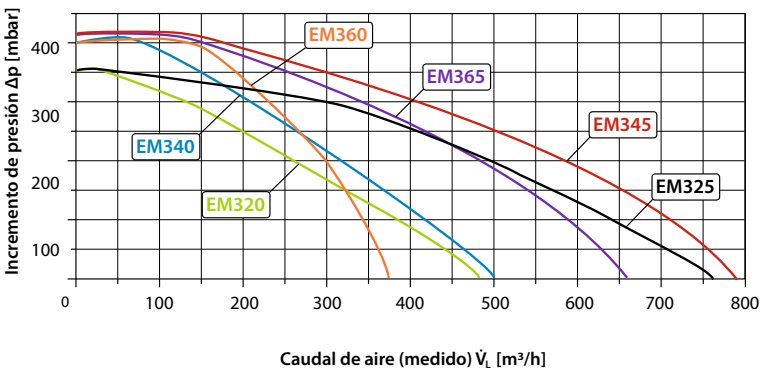

Concesionario autorizado de X-Floc

aísla & ahorra

Aisla y ahorra S.L.
C/ Las Colmenas 14
28270 Colmenarejo

Tel.: 918423555
cislvaburgos@aislayahorra.es
www.aislayahorra.es

X-Floc Dämmtechnik-Maschinen GmbH

Rosine-Starz-Straße 12
71272 Renningen · Germany

Telephone +49-7159-80470-30 · Fax -40
info@x-floc.com · www.x-floc.com

Para precious ver lista vigente publicada el 08.2014 · Nosreservamos derechos a errores o cambios. · PDF: www.xfloc.com/download